Base de escritorio del Centraverse

El Centraverse CVD de Shure es una base de escritorio estilizada compatible con todos los micrófonos con cuello de ganso Centraverse de 12 pulg y 18 pulg. Con la tecnología CommShield®, ofrece inmunidad a la interferencia de RF y transfiere de forma transparente el audio del micrófono con cuello de ganso a un sistema de refuerzo de sonido.

Características

- Acabado en negro que se combina discretamente con el entorno
- El cable XLR de 12 pies conectado puede pasarse detrás o por la parte inferior de la base
- Agujeros de montaje para una instalación segura
- Compatible con todos los micrófonos con cuello de ganso Centraverse

Instalación

1. Instale dos tornillos en la superficie de montaje, exactamente a 14 mm (9/16 pulg) de distancia. Deje una separación de 5 mm (3/16 pulg) entre la cabeza del tornillo y la superficie de montaje. Utilice sólo tornillos con cabeza de fondo plano.
2. Coloque el micrófono en los tornillos y deslícelo hacia atrás para asegurarlo en su sitio. El cable puede pasarse detrás o por la parte inferior de la base.
3. Conecte el micrófono con cuello de ganso a la base (el micrófono se vende por separado).
4. Conecte el cable XLR integrado a una consola mezcladora o sistema de reproducción.

Nota: Este micrófono requiere alimentación phantom de +48 V para funcionar.

Para información adicional sobre el uso del producto, consulte la guía del usuario del micrófono con cuello de ganso Centraverse CVG de Shure.

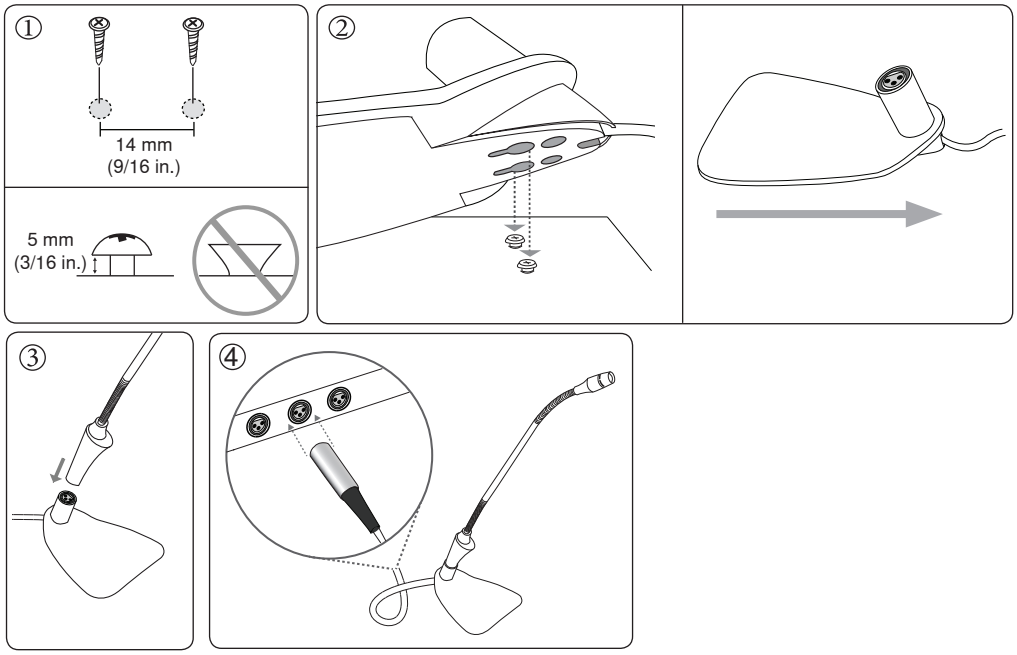

©2013 Shure Incorporated
27A20376 (Rev. 1)

Especificaciones

Polaridad

Una presión positiva en el diafragma del micrófono produce un voltaje positivo en la clavija 2 con respecto a la clavija 3

Condiciones ambientales

Temperatura de funcionamiento	–18 a 57°C (0 a 135°F)
Temperatura de almacenamiento	–29 a 74°C (–20 a 165°F)
Humedad relativa	0 a 95%

Peso

19,2 oz (544 g)

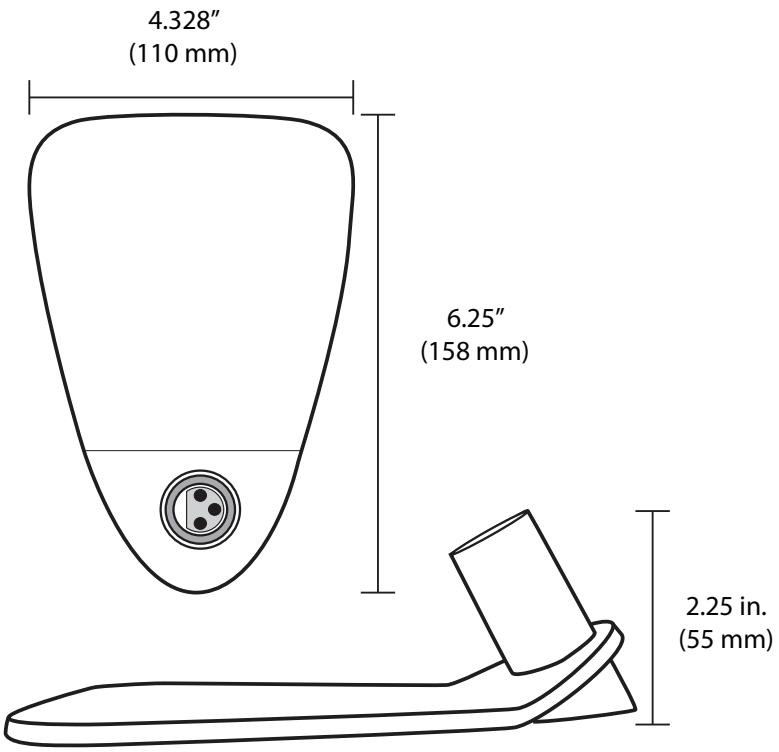

Certificaciones

Cumple los requisitos esenciales de todas las directrices europeas aplicables:

Califica para llevar distintivos de la CE.

La declaración de homologación de CE puede obtenerse de Shure Incorporated o de cualquiera de sus representantes europeos. Para información de contacto, por favor visite www.shure.com

La declaración de homologación de CE se puede obtener en: www.shure.com/europe/compliance

Representante europeo autorizado:

Shure Europe GmbH

Casa matriz en Europa, Medio Oriente y Africa

Departamento: Aprobación para región de EMEA

Jakob-Dieffenbacher-Str. 12

75031 Eppingen, Alemania

Teléfono: 49-7262-92 49 0

Fax: 49-7262-92 49 11 4

Correo electrónico: EMEAsupport@shure.de

SHURE®

SHURE Incorporated http://www.shure.com
United States, Canada, Latin America, Caribbean:
5800 W. Touhy Avenue, Niles, IL 60714-4608, U.S.A.
Phone: 847-600-2000 U.S. Fax: 847-600-1212 Int'l Fax: 847-600-6446
Europe, Middle East, Africa:
Shure Europe GmbH, Phone: 49-7262-92490 Fax: 49-7262-9249114
Asia, Pacific:
Shure Asia Limited, Phone: 852-2893-4290 Fax: 852-2893-4055